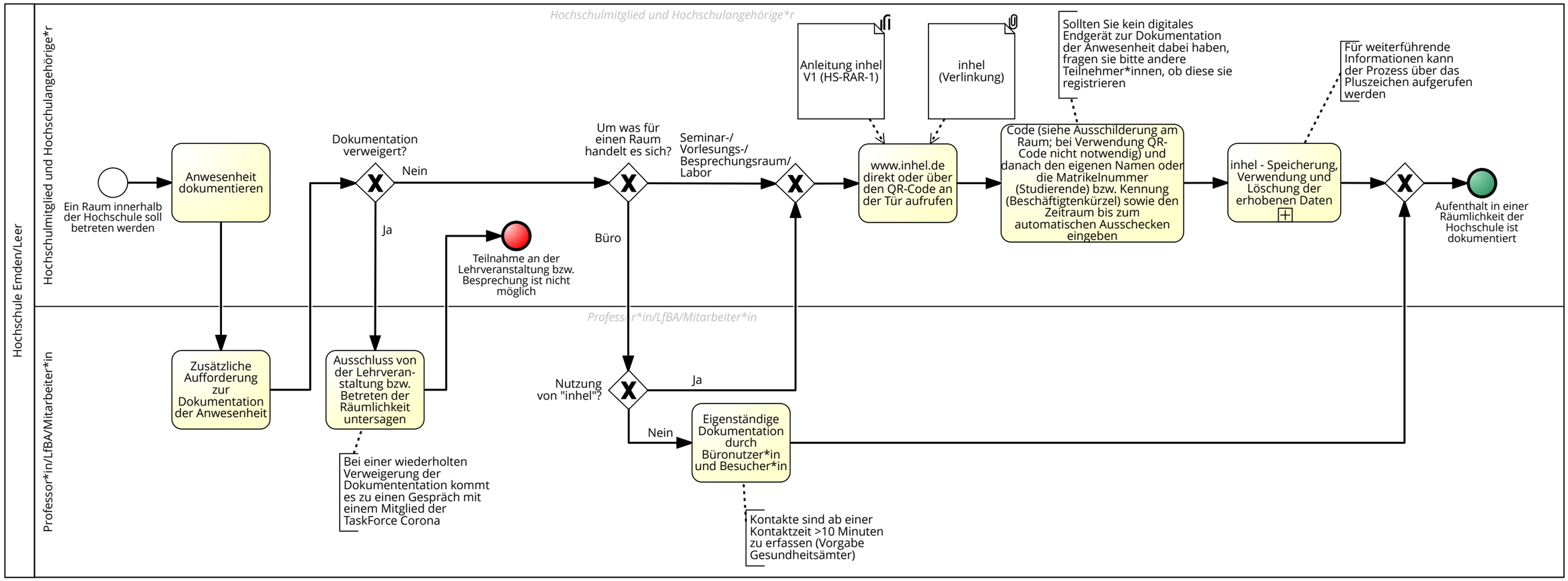Registrierung des Aufenthalts in Räumlichkeiten zur Nachverfolgbarkeit von Kontaktpersonen im Falle einer Coronainfektion